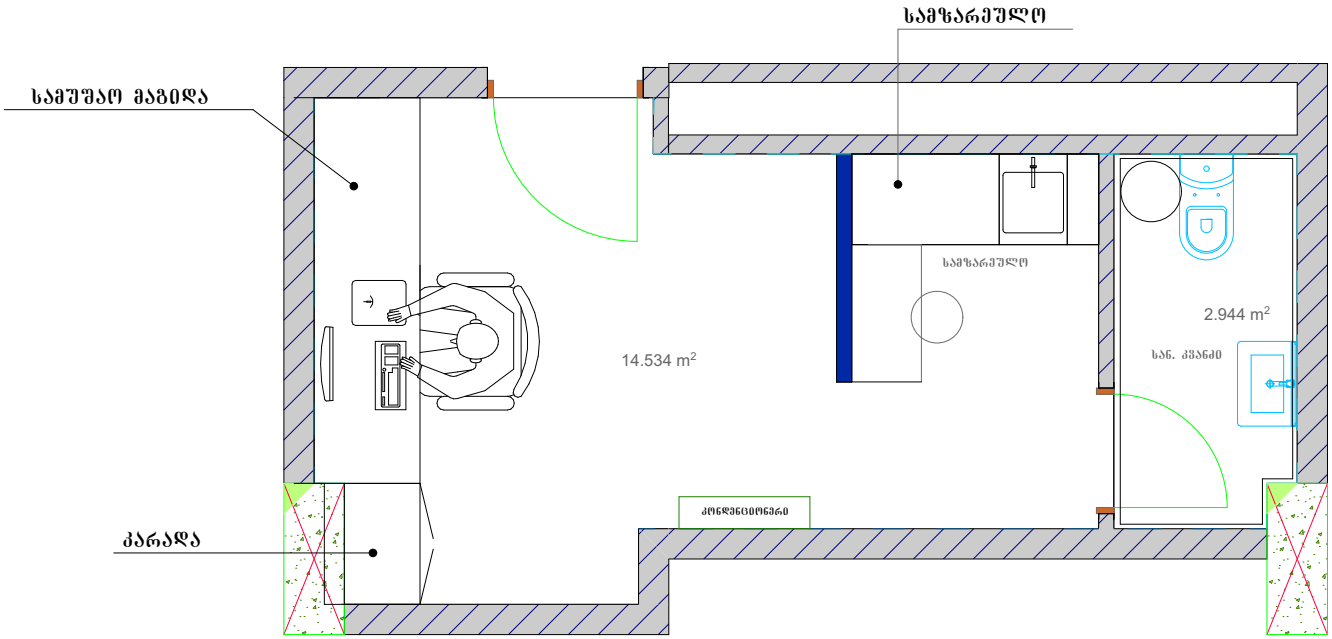

ექსპლიკაცია

შენიშვნა

ზომები გადამოწმდეს
შემსრულებლის მიერ

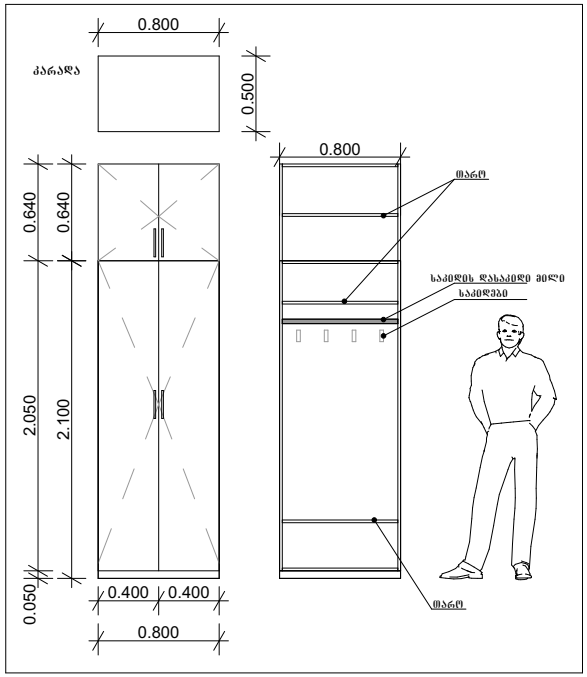

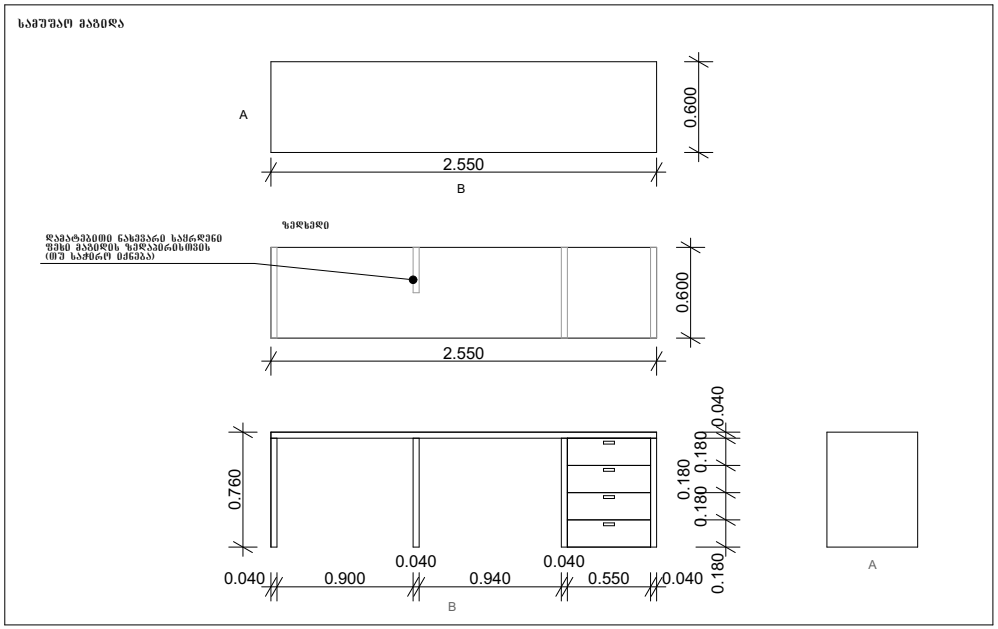

ექსპლიკაცია

ლამინატი ავეგის დასამზადებლად

შენიშვნა

ზომები გადამოწმდეს შემსრულებლის მიერ

დაცვის ოთახი - დასამზადებელი ავეჯი

დიზაინერი: თამუნა კანდელაკი

თარიღი 10.03.2021

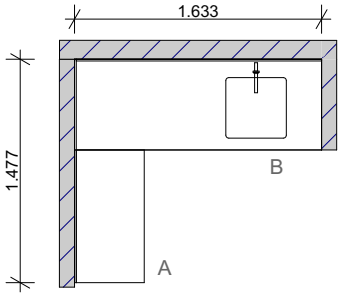

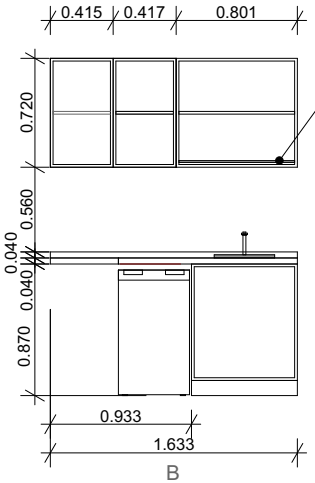

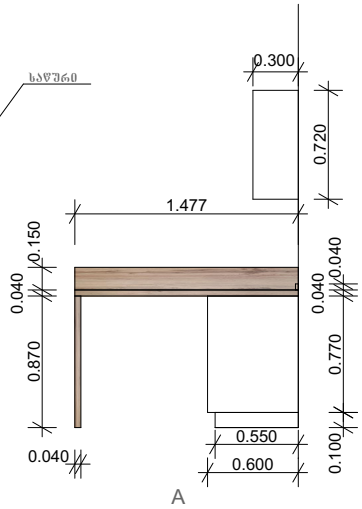

ექსპლიკაცია

ლამინატი ავეჯის დასამზადებლად

კრემისფერი ნესტგამძლე ლამინატი

სამზარეულოს სამუშაო ზედაპირი

ხის ფაქტურის ნესტგამძლე ლამინატი

ერთნიშარიანი შემრევი

HANDLE ვერცხლისფერი

შენიშვნა

ზომები გადამოწმდეს შემსრულებლის მიერ

დაცვის ოთახი - დასამზადებელი ავეჯი

დიზაინერი: თამუნა კანდელაკი

თარიღი 10.03.2021